TI TECH GLASS

ARISTON

Capacidad 150-200-300

TI 150 y 200 GLASS

CE

TERMO ELÉCTRICO DE GRAN CAPACIDAD
INSTALACIÓN MURAL VERTICAL Y SUELO
RESISTENCIA CERÁMICA ENVAINADA

AISLAMIENTO POLIURETANO

- 5 AÑOS DE GARANTÍA DEL CALDERÍN
- CALDERÍN ESMALTADO AL TITANIO A 850ºC
- ÁNODO DE MAGNESIO DE GRANDES DIMENSIONES
- RESISTENCIA CERÁMICA ENVAINADA DE MANTENIMIENTO SIN VACIADO
- MÁXIMA PROTECCIÓN: IP 25 D
- GRAN CAUDAL DE AGUA CALIENTE

gran capacidad mural y suelo

Datos técnicos - Dimensiones del producto

		TI 150 GLASS	TI 200 GLASS	TI 300* GLASS
Capacidad	l	150	200	300
Potencia	W	1.800	2.400	3.000
Voltaje	V	230	230	230
Tiempo calent. (ΔT=45ºC)	h. min.	4,50	4,50	5,48
Temp. max. ejercicio	ºC	65	65	65
Dispersión termica 65ºC	kWh/24h	1,5	1,8	2,6
Presión max. ejercicio	bar	7	7	7
Peso neto	kg	39	47	75
Índice protección	IP	IP25D	IP25D	IP25D

* TI 300 GLASS instalación sobre suelo

	TI 150 GLASS	TI 200 GLASS	TI 300 GLASS
Tubos entrada/ salida	3/4"	3/4"	3/4"
a mm	1.010	1.270	1.800
b mm	500	800	
c mm	750	1.050	

Modelo	**TI 150 GLASS**	**TI 200 GLASS**	**TI 300 GLASS**
Código	3010433	3010434	3010435

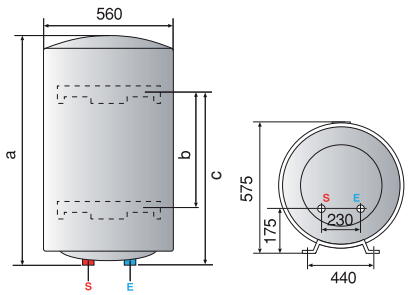

TI 150 y 200 GLASS

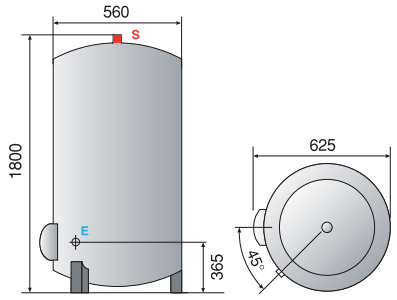

TI 300 GLASS

LEYENDA **E** Entrada agua fría. **S** Salida agua caliente.