TI TECH STI

ARISTON

Capacidad 500

TERMO ELÉCTRICO DE GRAN CAPACIDAD
INSTALACIÓN SOBRE SUELO
RESISTENCIA BLINDADA

AISLAMIENTO POLIURETANO

PUNTO DE INSPECCIÓN

- 5 AÑOS DE GARANTÍA DEL CALDERÍN
- CALDERÍN ESMALTADO AL TITANIO A 850ºC
- ÁNODO DE MAGNESIO DE GRANDES DIMENSIONES
- MÁXIMA PROTECCIÓN: IP 25 D
- GRAN CAUDAL AGUA CALIENTE
- POSIBILIDAD DE CONEXIÓN TRIFÁSICA

gran capacidad sobre suelo

CE

Datos técnicos - Dimensiones del producto

		TI 500 STI
Capacidad	l	500
Potencia	W	6.000
Voltaje	V	230/400 TRI
Tiempo calent. (ΔT=45ºC)	h. min.	4,55
Temp. max. ejercicio	ºC	80
Dispersión termica 65ºC	kWh/24h	3,02
Presión max. ejercicio	bar	6
Peso neto	kg	96
Índice protección	IP	IP25D

STI = instalación sobre suelo.

	TI 500 STI
Tubos entrada/ salida	1"

Modelo	**TI 500 STI**
Código	3070180

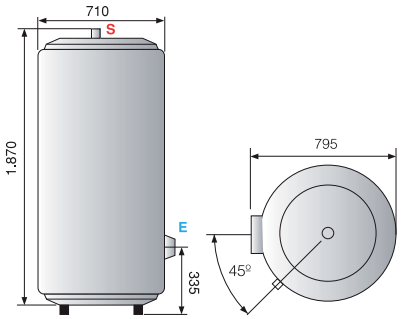

LEYENDA **E** Entrada agua fría. **S** Salida agua caliente.